㈱熊谷組

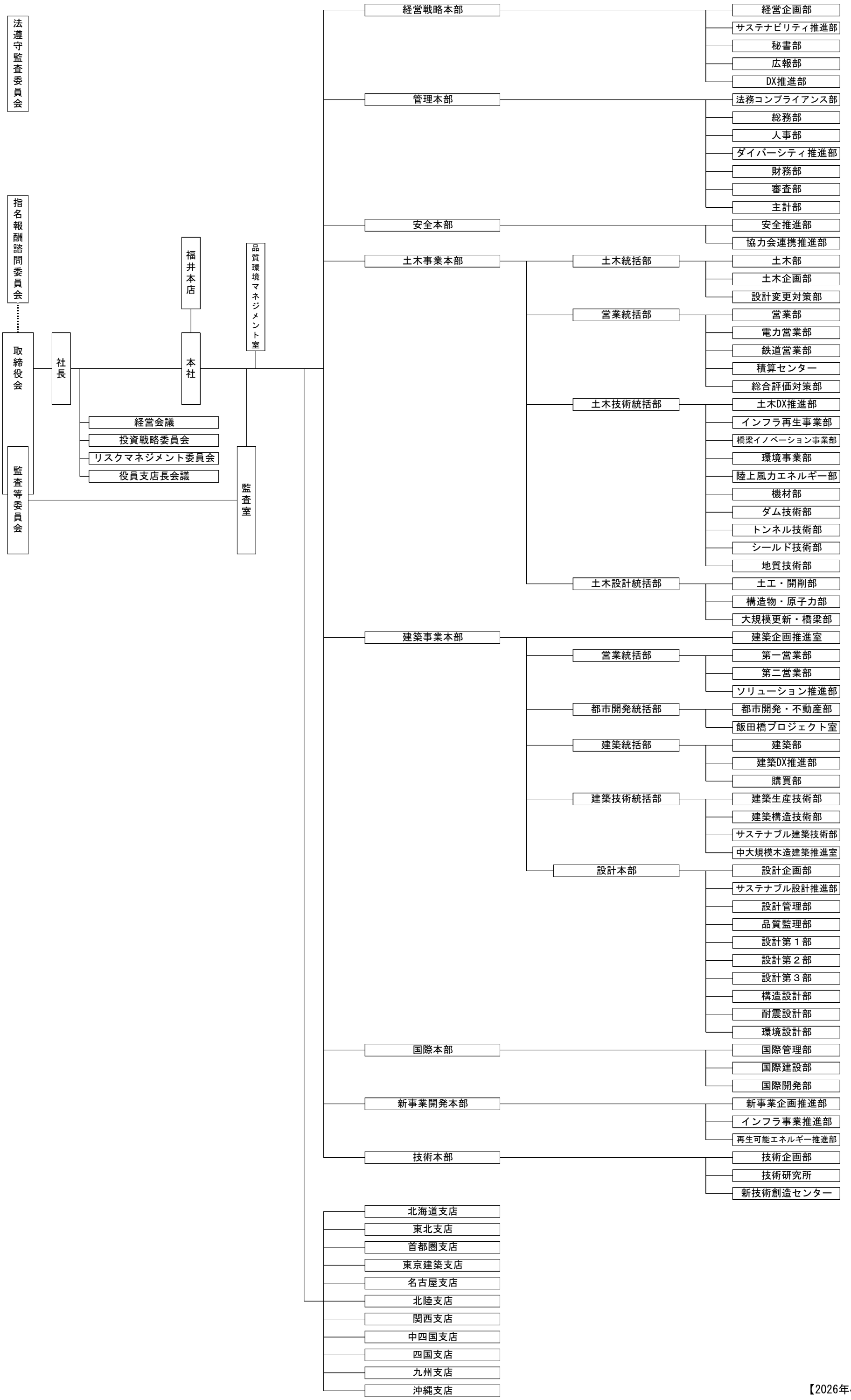


【2026年4月1日 現在】