㈱熊谷組

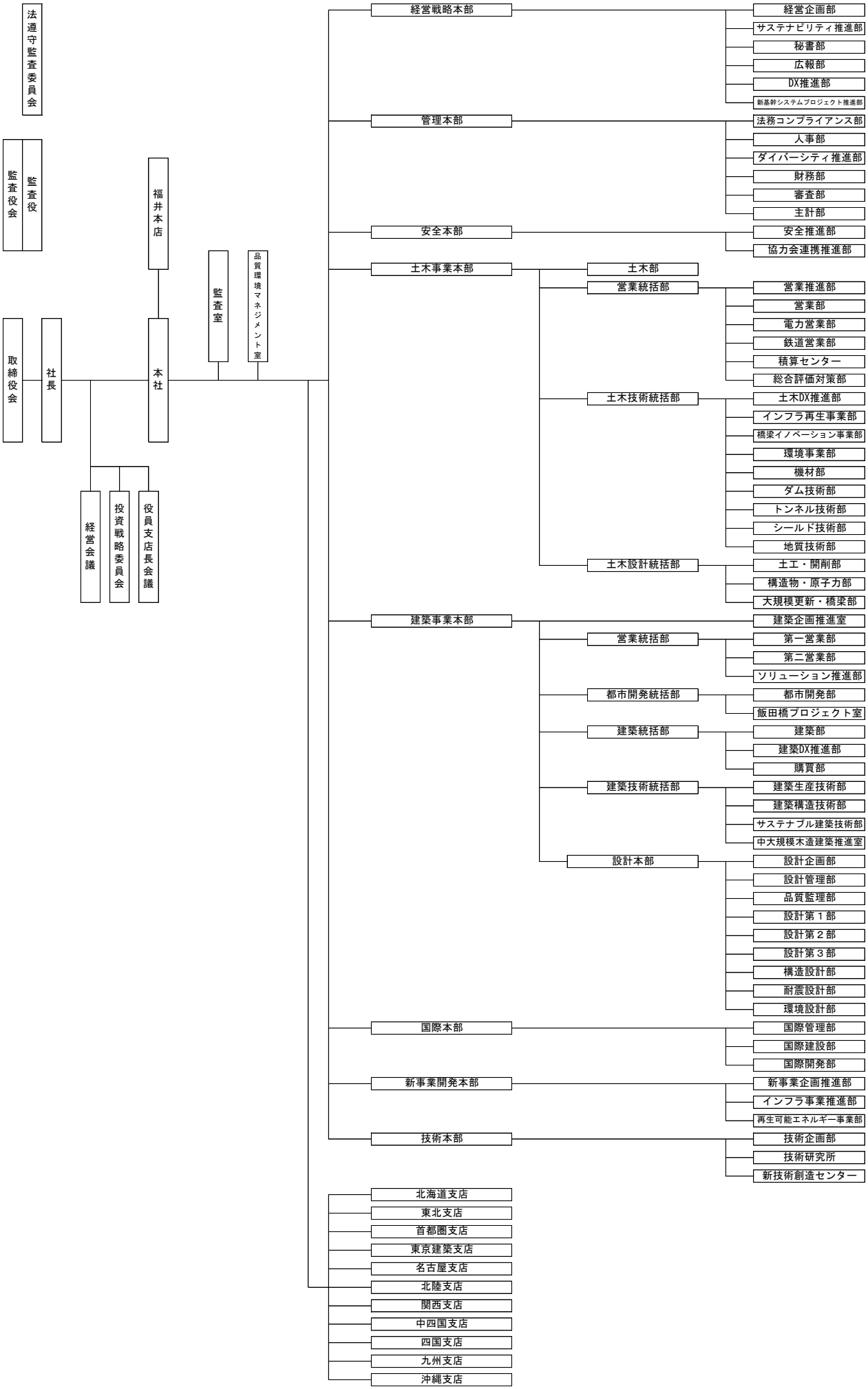

【2024年4月1日 現在】